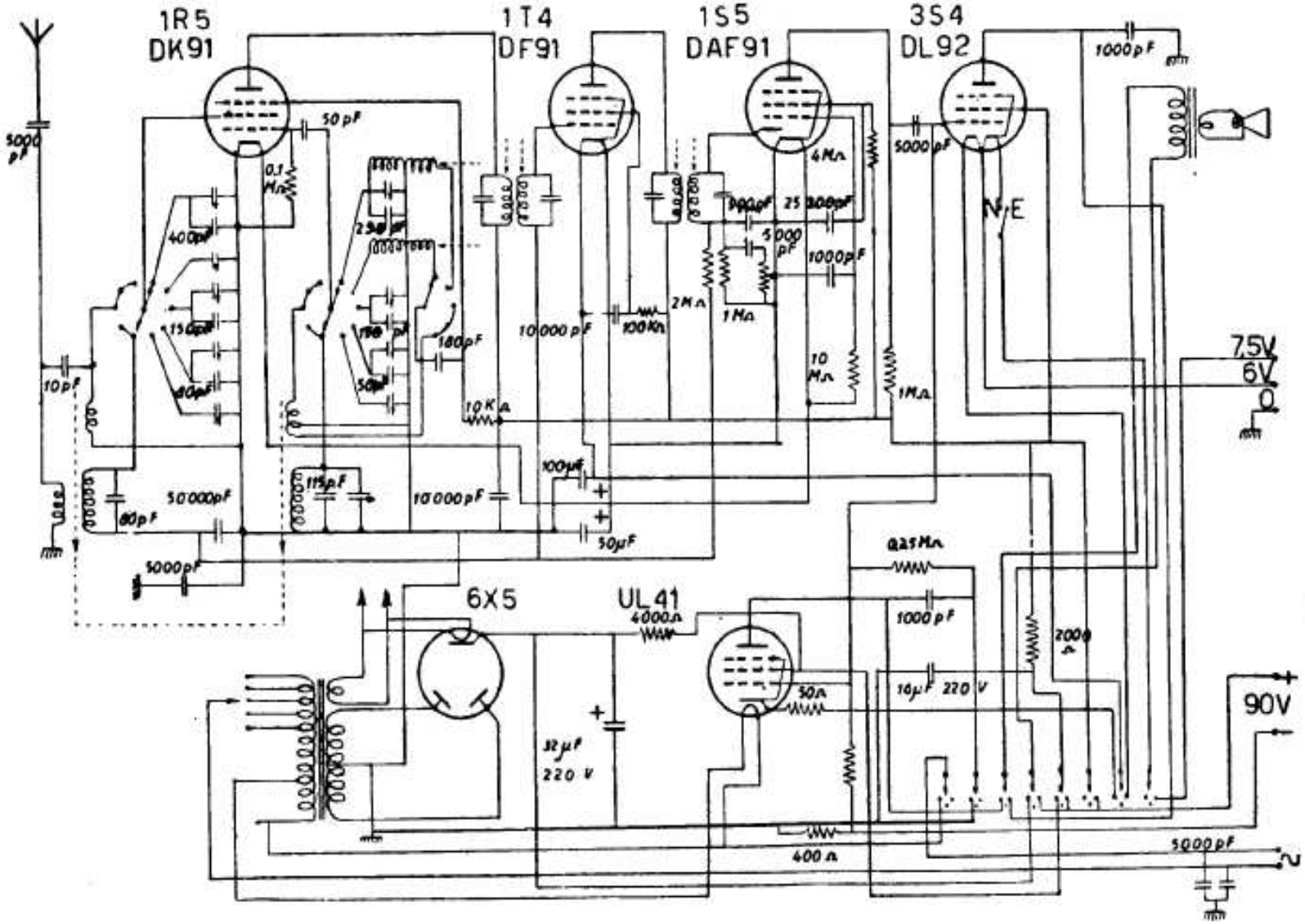

ABC RADIOCOSTRUZIONI - Mod. RU 161 - Apparecchio portatile, con alimentazione a pile, adattabile anche per l'alimentazione con corrente alternata della rete-luce. Sintonia a permeabilità variabile. Media frequenza a 465 kc.